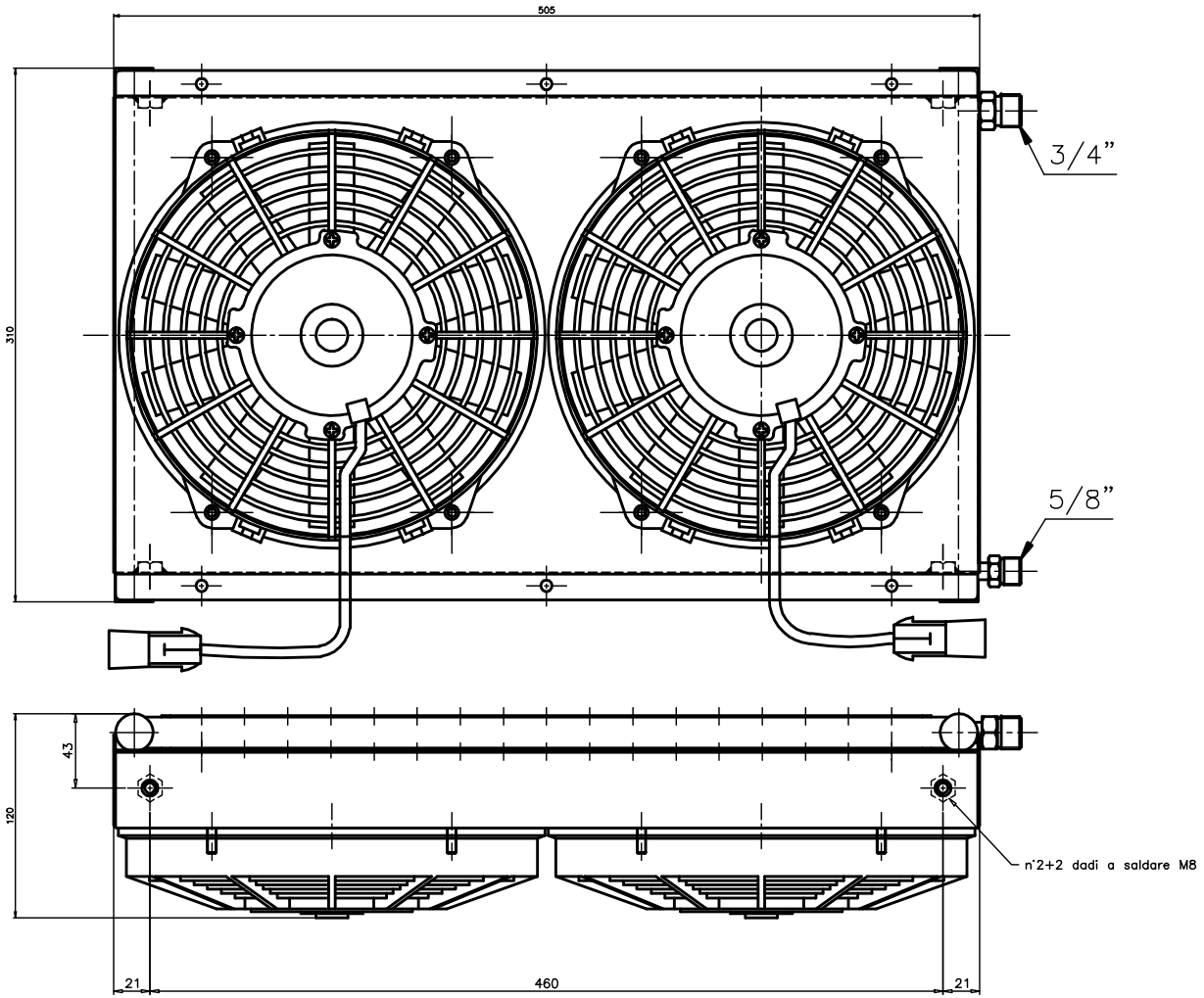

Le quote senza indicazione di tolleranza seguono la norma ISO 2768 parte 1, classe di tolleranza media

Materiale		Denominazione: Condensatore assemblato 12V	
Trattamento		Note	Formato: A3
Data	Scala	Disegnato da: R.B.	Verificato e approvato da: L.F.
AUTOCLIMA via Cavalieri di Vittorio Veneto, 15 10020 Cambiano (TO) — ITALY		AUTOCLIMA S.p.A. si riserva a termini di legge la proprieta' del presente disegno con divieto di riprodurlo anche parzialmente o comunicarlo a terzi senza autorizzazione scritta.	N° Dis. 30301204